KMX-eBOX-5240

- 壁挂式无风扇BOX
- 低功耗高性能

■ 特点

- 板载Intel®Celeron ™ J6412
- 2 x Realtek GbE千兆网口
- 4 x USB3.0接口，2 x USB2.0接口
- 4 x RS232/RS485, 2 x RS232
- 支持HDMI，DP，VGA显示接口
- 1 x miniPCIe扩展槽，可扩展3G/4G模块
- 1 x M.2扩展槽，可扩展USB协议的5G模块
- 1 x 2.5寸SATA,1 x M.2硬盘接口，支持SATA协议的硬盘
- DC12V输入，具有过流、过压以及防反接保护
- 支持-20 ~ 60℃宽温工作环境

Windows Linux VxWorks WIND RIVER QNX SOFTWARE SYSTEMS CE FC RoHS COMPLIANT 2002/95/EC

■ 规格

产品名称		KMX-eBOX-5240
硬件配置	CPU	Intel®Celeron ™ J6412
	频率	2.0GHz
	缓存	1.5MB
	内存	2*DDR4-2666/2933/3200MHz，MAX 32GB
	存储	1 x 2.5寸SATA,1 x M.2 Key-M Slot (SATA SSD, 2242/2280)
	USB	4 x USB3.0,2 x USB2.0
	COM	COM1~COM4 : RS232/RS485 COM5~COM6 : RS232
	以太网	2 x Realtek GbE LAN
	DP	最高分辨率4096 x 2160@30Hz
	HDMI	最高分辨率4096 x 2160@30Hz
	VGA	最高分辨率 1920 x 1200@60Hz
	扩展接口	1 x 全尺寸miniPCIe卡槽，带有SIM卡槽可扩展WIFI/4G；1 x M.2扩展槽，可扩展USB协议的5G模块
	看门狗	1~255级可编程设置
操作系统	Microsoft Windows	Windows 10 IoT
	Linux	Ubuntu
电源	输入电压	DC12V ±10%, 过流、过压以及防反接保护
	整机功耗	10-15W
机械参数	结构	全封闭铝型材外壳
	尺寸	(L)234mm x (W)150mm x (H)60mm
	净重	1.8Kg
环境	工作温度	-20℃ ~ 60℃ (使用SSD)
	存储温度	-40℃ ~ 80℃ (使用SSD)
	相对湿度	5~95% (非凝结)
	振动	使用SSD：5~500Hz, 1.5Grms，遵循IEC60068-2-64
	冲击	使用SSD：20G(持续时间11ms，半正弦波)，遵循IEC60068-2-27
	EMC	CE/FCC Class B

■ 尺寸 (单位：mm)

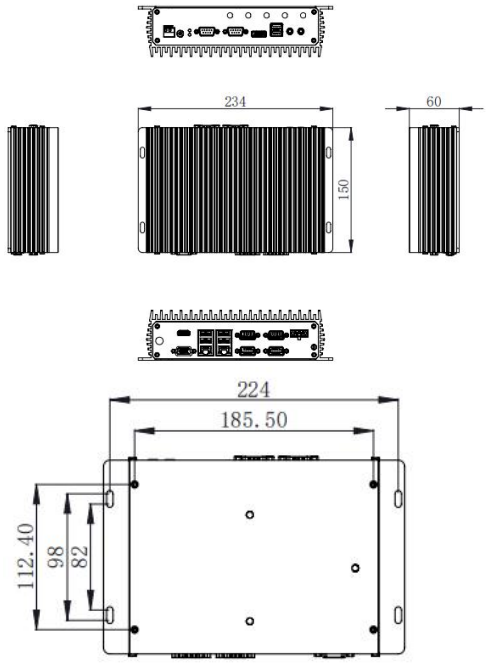

■ 接口

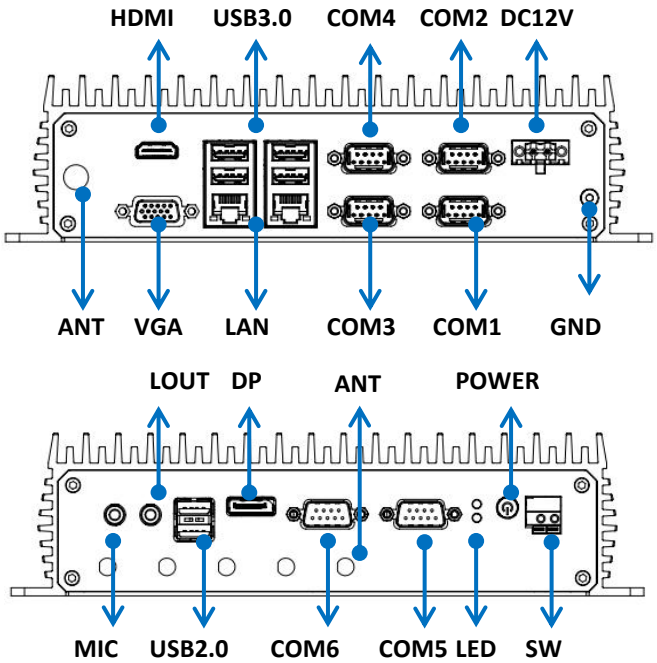

■ 订购信息

料号	产品名称	描述
6033000001	KMX-eBOX-5240	准系统：J6412/2*RS232/4*(RS232/485)/DC12V输入
6033000002	KMX-eBOX-5240-C2	准系统：J6412/2*RS232/4*(RS232/485)/扩展2CAN或2串口/DC12V输入
6033000003	KMX-eBOX-5240-L2	准系统：J6412/2*RS232/4*(RS232/485)/扩展2网口/DC12V输入

■ 选配件

配件	描述
DDR4 内存	4GB,8GB,16GB
2.5固体硬盘	128GB,256GB,512GB... ...
M.2固态盘	512GB，1TB... ...
4G模块	mini PCIE：EC20, EG25, EC25
5G模块	m.2：FM150-AE-01-50
串口卡	mini PCIE：SGW-ME352A_V16