KMX8000-C1852W-L

- 强固型无风扇工业平板电脑
- Intel® 处理器

■ 特点

- 18.5"TFT 无风扇平板电脑
- 支持12V直流宽压输入
- 超紧凑机身适合多种运用场景，前面板IP65设计
- 支持嵌入式、开放式、VESA多种安装方式

■ 规格

产品名称		KMX8000-C1852W-L
硬件配置	CPU	Intel®Celeron J1900, Quad core 2.0GHz
	内存	1 x 204-pin SODIMM DDR3L-1333MHz support up to 8GB
	存储	1 x 2.5" SATA bay + 1 x mSATA
	USB	1 x USB3.0, 4 x USB2.0
	COM	1 x RS-232/485 (COM1), 5 x RS-232 (COM5/6可通过内置模块转换为RS-485)
	以太网	2 x Realtek 1000Mbps RJ-45
	后I/O接口	1 x VGA / 1 x HDMI / 2 x GLAN / 5 x USB / 6 x COM
	扩展槽	1 x Mini-PCIe slot, 可扩展4G/WIFI
显示	尺寸	18.5" TFT
	分辨率	1366 x768
	亮度	250cd/m2
	背光MTBF(小时)	30000hrs
	对比度	1000:1
	视角	(L) 85 / (R) 85 / (T) 80 / (B)/ 80
触摸屏	类型	多点电容式触摸屏
	透光率	≥ 87%
	控制器	USB
操作系统	OS	Windows10, Linux
电源	输入电压	DC12V ±10%, 过流、过压以及防反接保护
	功耗	<60Watt
机械参数	结构	坚固的铝镁合金外壳，主机无风扇设计，支持嵌入式及VESA安装，前面板IP65等级
	尺寸	480mm x 304mm x 75mm
	开孔尺寸	463mm x 287mm
	净重	5.8kg
环境	工作温度	0 ~ 50℃
	存储温度	-20 ~ 60℃
	相对湿度	5~95% @40° (non-condensing)
	振动	SSD applied:1.5Grms,IEC 60068-2-64,random,5~500Hz,1 hr/axis
	冲击	SSD applied:10G,IEC 60068-2-27,半正弦波，持续11ms
	EMC	CE/FCC CLASS B

■ 尺寸图 (单位：mm)

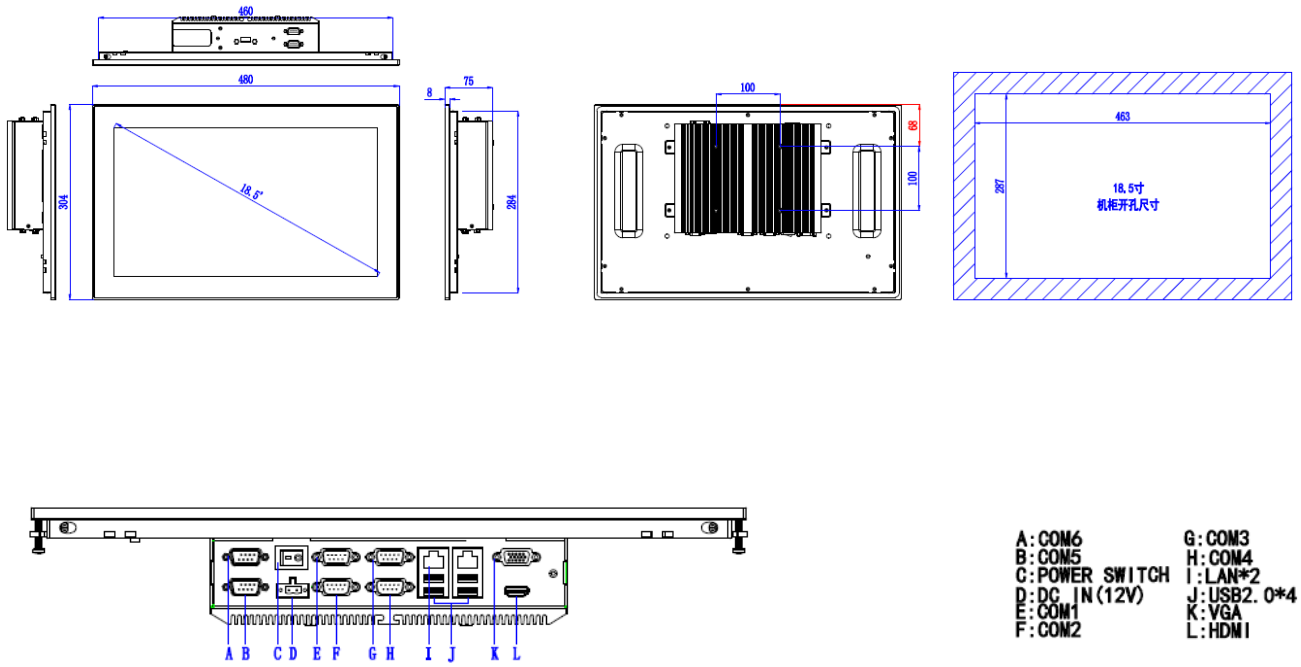

■ 订购信息

产品名称	描述
KMX8000-C1852W-L	18.5 "LCD/Intel J1900/ 无内存 / 无硬盘 /6*RS232 （COM1 可调 485 ） / 双网口 /1*USB3.0/4*USB2.0/ 电容式触摸屏 /分辨率 1366*768/DC12V 输入

■ 选配件

配件	描述
4G套件	4G/3G模块(可选EC20,EC25,EG25..) Mini-PCIe
DDR3L内存	4G,8GB
mSATA硬盘	128GB.256GB,512GB...